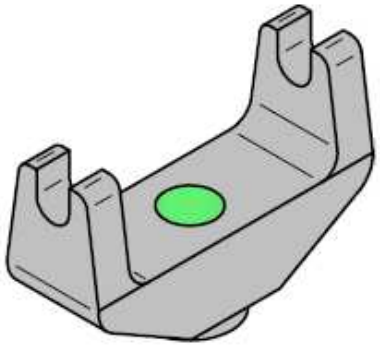

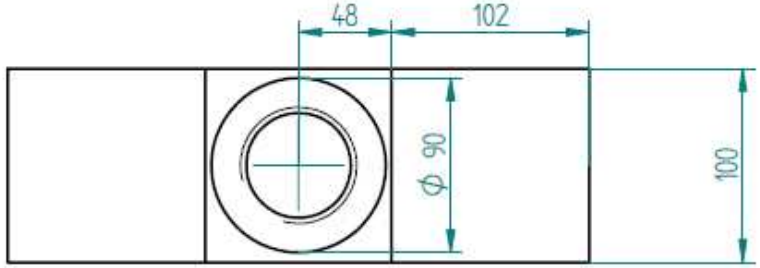

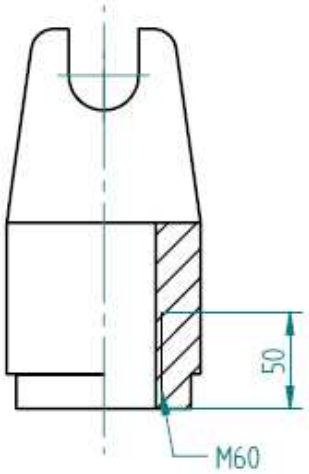

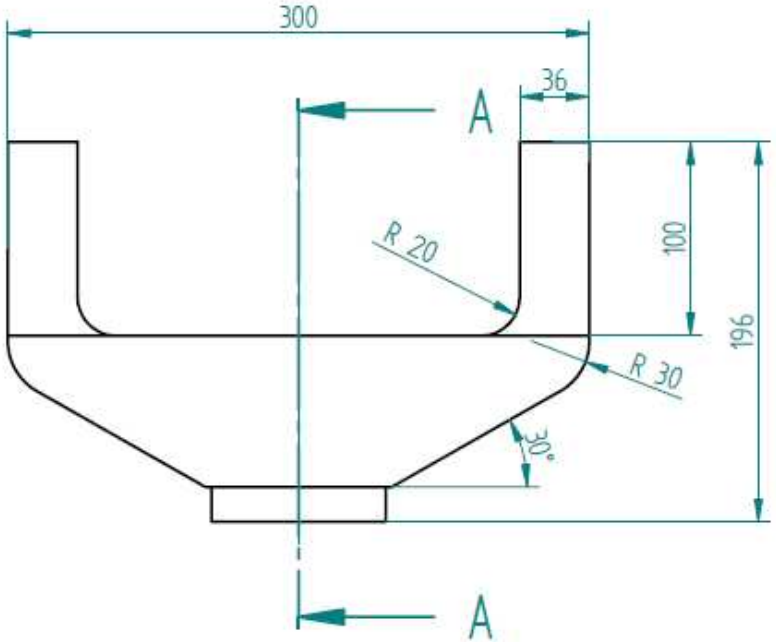

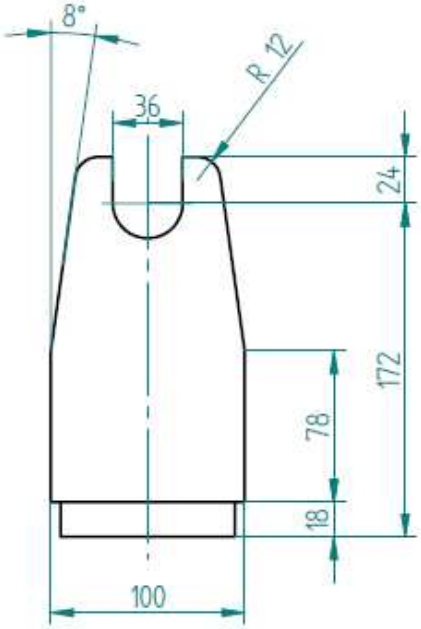

SEZIONE A-A

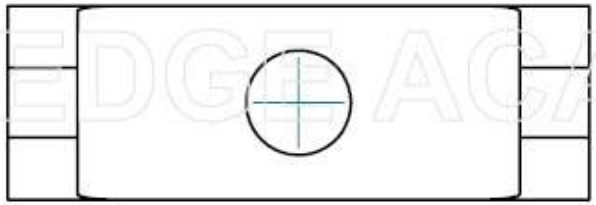

SOLID EDGE ACADEMIC COP

Modellare l'afferraggio qui descritto usando il comando di foro filettato e raccordo
Eseguire la messa in tavola

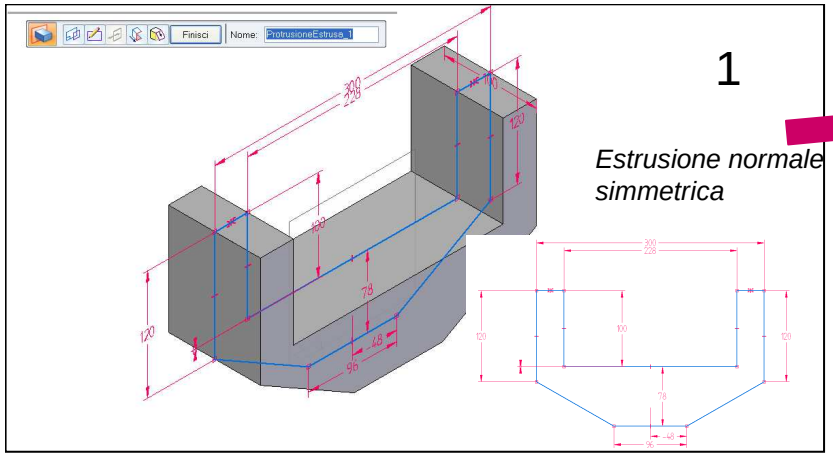

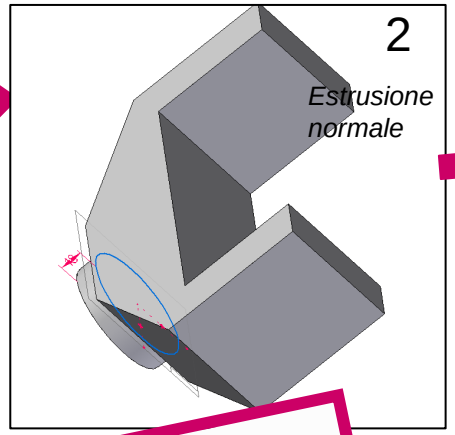

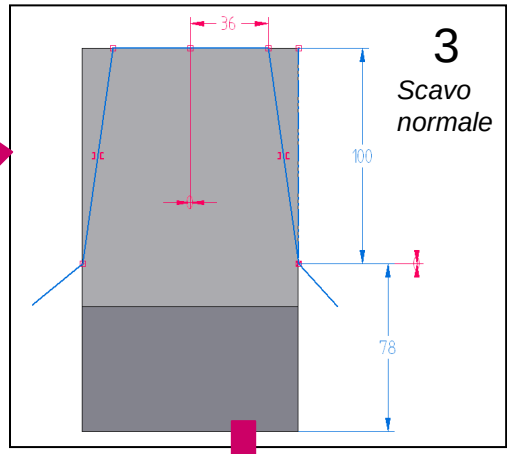

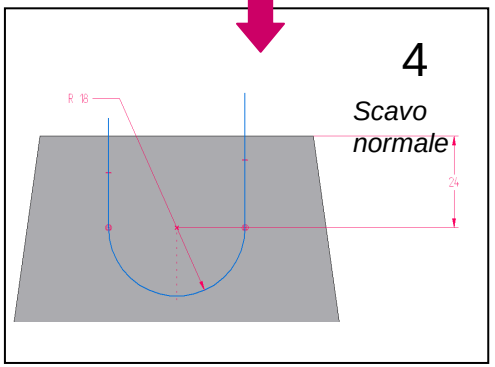

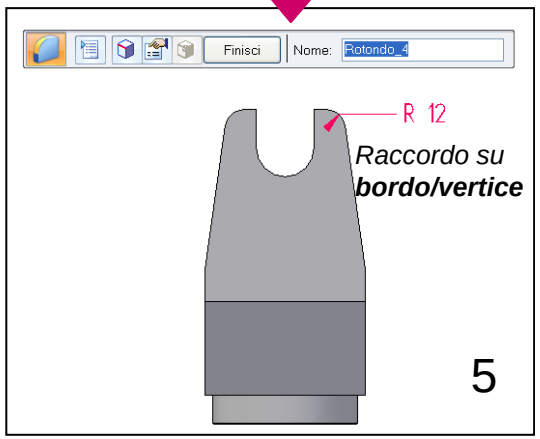

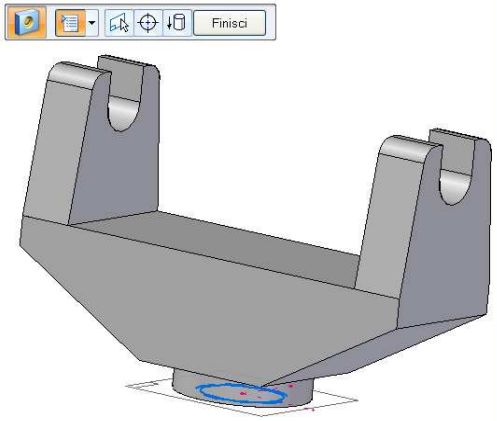

Foro passante con filettatura estesa 50 mm

6

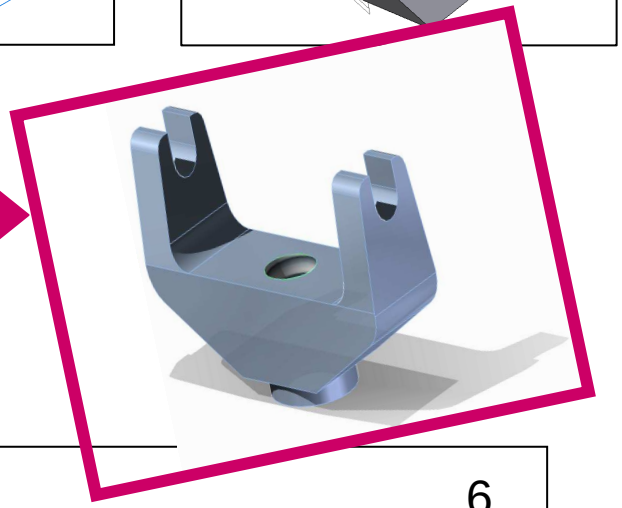

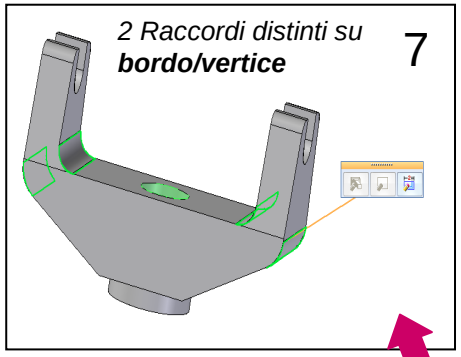

2 Raccordi distinti su ***bordo/vertice***

7