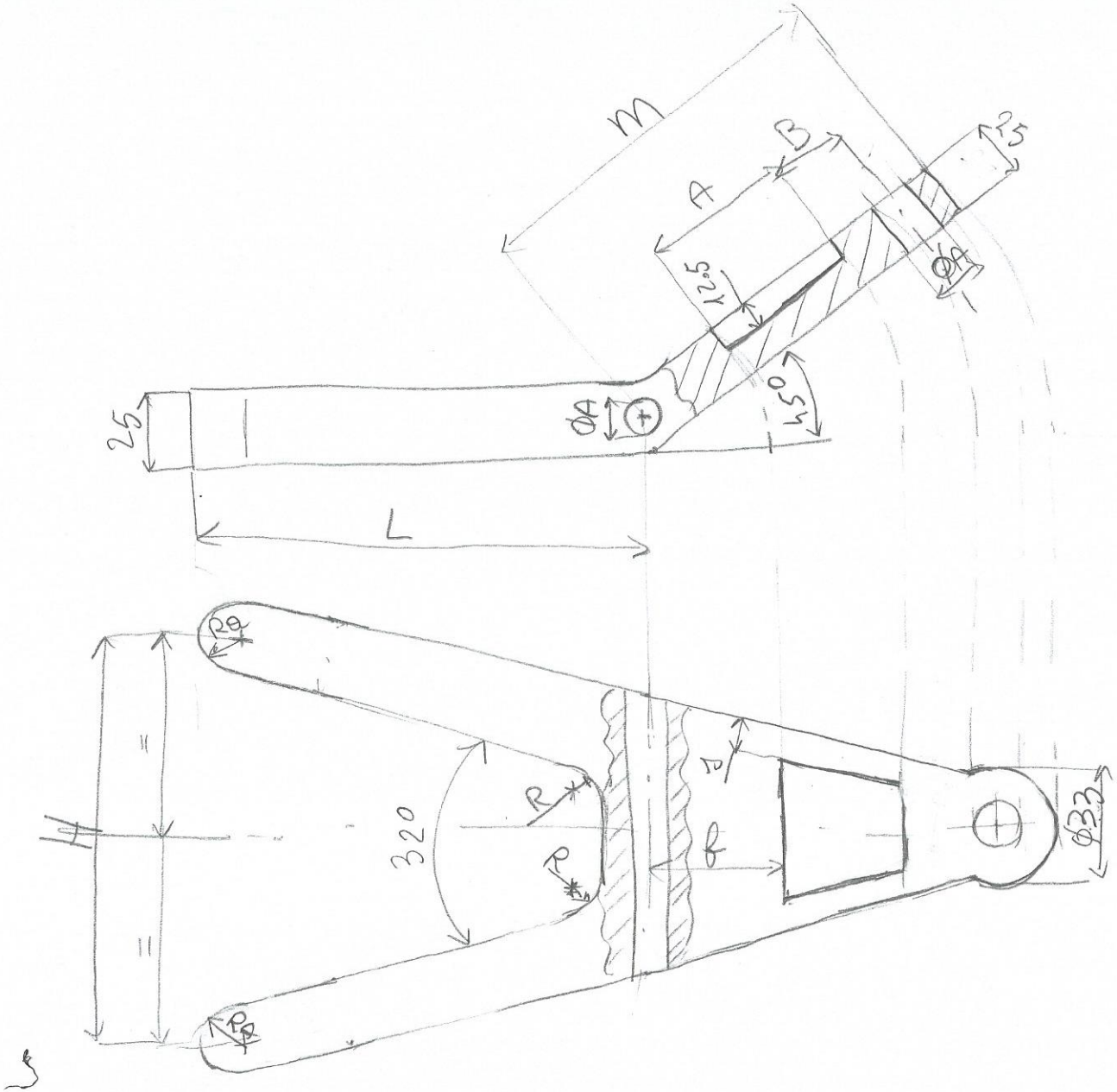


N.B. per BAER

- ϕA per loro era profondo 12.5 mm
- Se non si faceva ribaltamento lo scavo $\frac{L}{2}$ e le parte cilindrica si vedevano inclinati

Queste sono le due viste + importanti

Vista con ribaltamento per essere ⊥ allo scavo ed evitare viste ausiliarie

Nome_____ Cognome_____

**Esercizio N°1**

Eseguire nel riquadro sotto l'assonometria la messa in tavola seguendo il metodo europeo e apporre le relative quote secondo normativa ISO

**Esercizio N°2**

Facendo riferimento all'elenco "ID feature" riportati sul disegno come numeri, indicare i passi di modellazione solida compilando la tabella. Per localizzare i piani di riferimento si aggiungano sul disegno richiami a lettere minuscole, se necessario.

| *ID feature* | *Tipo di feature* | *Estensione* | *Piano di riferimento* | Disegno del profilo con vincoli geometrici e dimensionali |
|---|---|---|---|---|
| ID1 | ESTRUSIONE NORMALE | FINITA mm 25 lungo z (z<0) | X Y | p = Tangente 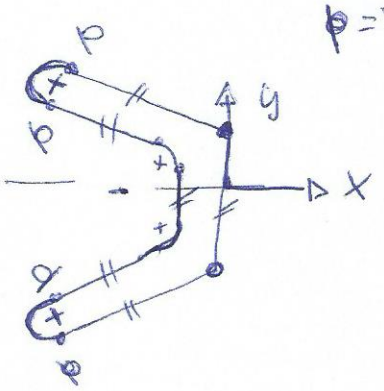 |
| ID2 | ESTRUSIONE NORMALE | FINITA 25 mm | piano inclinato di 45° rispetto X Y (a) | 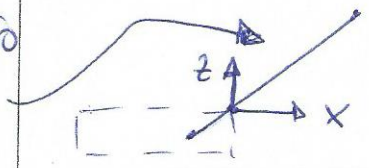 |
| | | | | profilo: 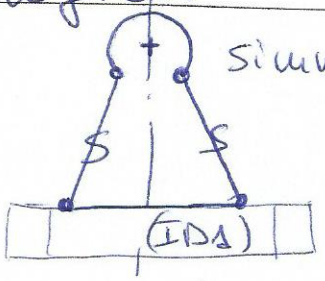 simmetrico |
| ID3 | SCAVO NORMALE | FINITA 12.5 mm | faccia OV | Trapezio simmetrico rispetto z |
| ID4 | FORO | PASSANTE | asse // y ø lato ID1 | ⊕ |
| ID5 | RACCORDO | R | SPIGOLO INTERSEZIONE ID1/ID2 | |
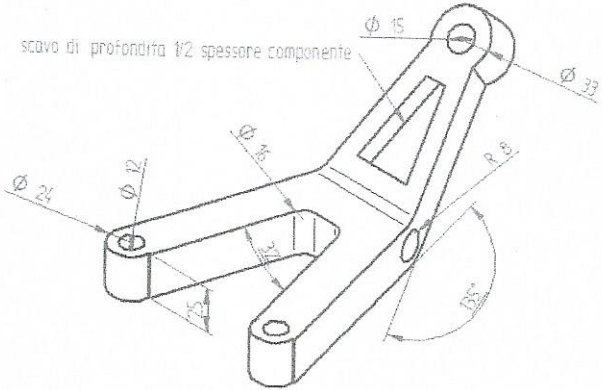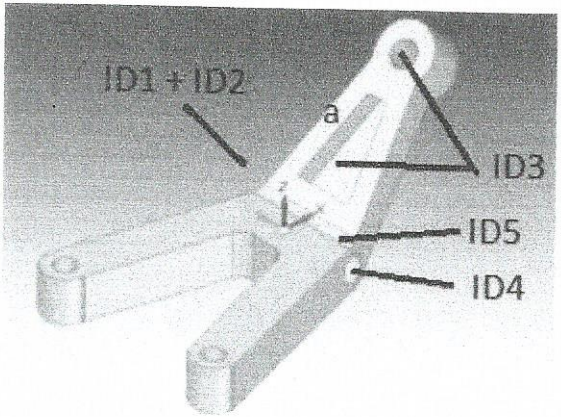
**Nome**_____ **Cognome**_____