Laboratorio di Modellazione Solida
-esercizi di riepilogo-

FACOLTÀ DI INGEGNERIA
CIVILE E INDUSTRIALE

SAPIENZA
UNIVERSITÀ DI ROMA

Modellazione di una biella

Modellare il componente qui riportato (segue schema risolutivo)

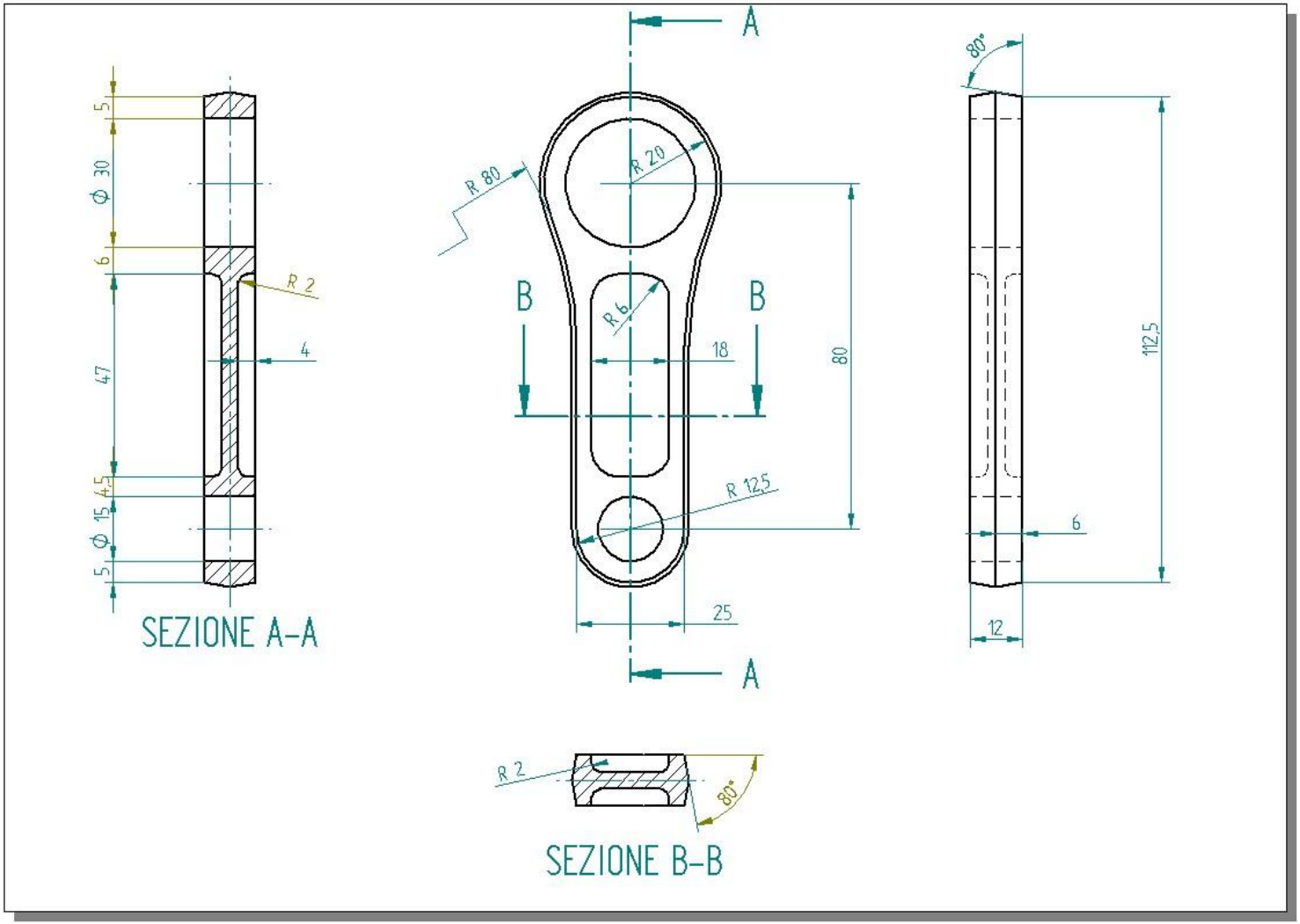

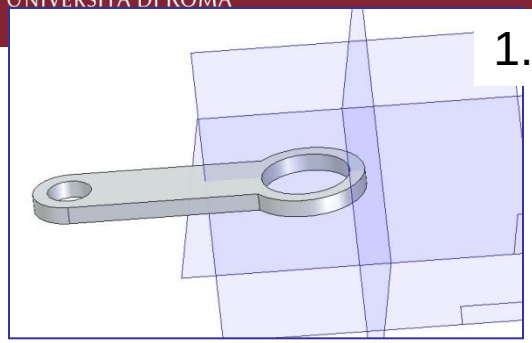

1. Estrusione normale del profilo

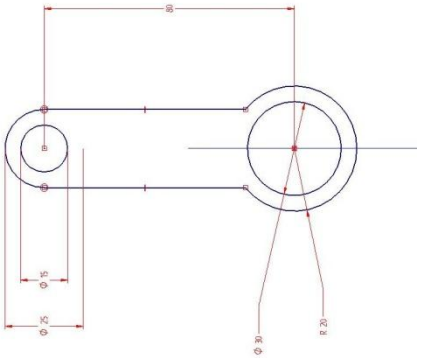

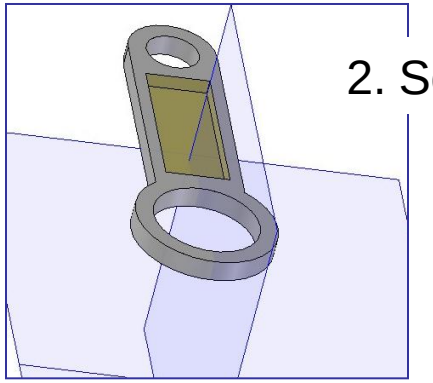

2. Scavo normale

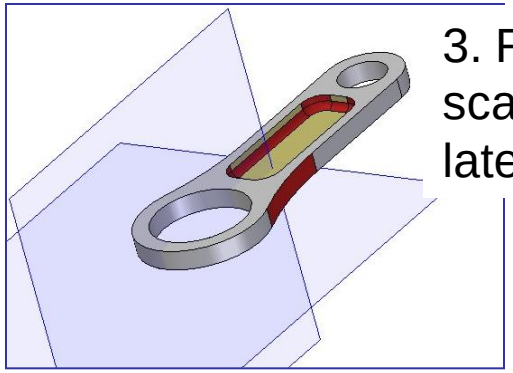

3. Raccordatura scavo e faccia laterale

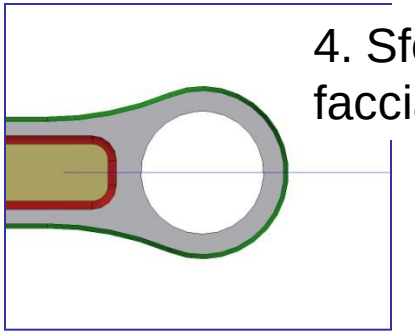

4. Sformo (o spoglia) faccia superiore

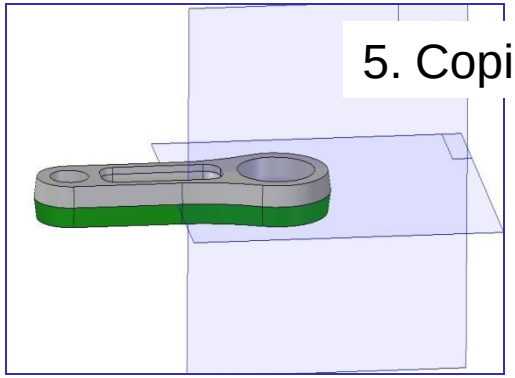

5. Copia simmetrica